AEROSTRIP® TYPE T + Module TYPE E

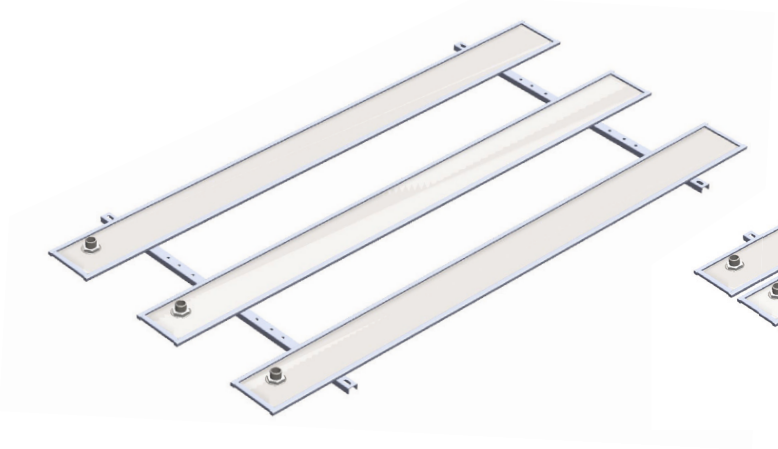

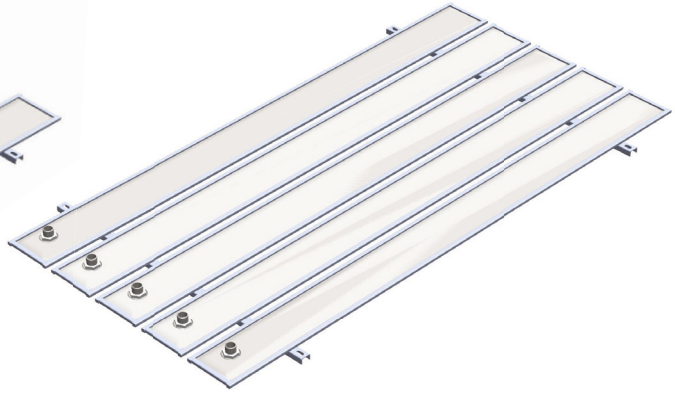

TECHNISCHE SPEZIFIKATION

AEROSTRIP® Belüfter Type T	L (mm)	B (mm)	Gewicht (kg)	Luftanschluss (mm)	Belüfterfläche (m^2)	zulässige Luftbeaufschlagung [Nm^3/h]	optimaler Betriebsbereich [Nm^3/h]
T 1,0-18	1008	180	3,3	1" Außengew.	0,18	0 - 21,0	1,8 - 14,0
T 1,5-18	1508	180	4,7	1" Außengew.	0,26	0 - 31,5	2,6 -21,0
T 2,0-18	2008	180	6,2	1" Außengew.	0,35	0 - 42,0	3,5 - 28,0
T 2,5-18	2508	180	7,7	1" Außengew.	0,44	0 - 52,5	4,4 - 35,0
T 3,0-18	3008	180	9,1	1" Außengew.	0,53	0 - 63,0	5,3 - 42,0
T 3,5-18	3508	180	10,6	1" Außengew.	0,61	0 - 73,5	6,1 - 49,0
T 4,0-18	4008	180	12,1	1" Außengew.	0,70	0 - 84,0	7,0 - 56,0

AEROSTRIP® Module Type E	L (mm)	B (mm)	Gewicht (kg)	Luftanschluss (mm)	Belüfterfläche (m^2)	zulässige Luftbeaufschlagung [Nm^3/h]	optimaler Betriebsbereich [Nm^3/h]
E2,0-3	2008	1000	24,8	DA40 - DA63	1,05	0 - 126,0	10,5 - 84,0
E2,5-3	2508	1000	31,6	DA40 - DA63	1,32	0 - 157,5	13,2 - 105,0
E3,0-3	3008	1000	35,8	DA40 - DA63	1,59	0 - 189,0	15,9 - 126,0
E3,5-3	3508	1000	40,3	DA40 - DA63	1,83	0 - 220,5	18,3 - 147,0
E4,0-3	4008	1000	46,3	DA40 - DA63	2,10	0 - 189,0	21,0 - 168,0
E2,0-5	2008	1000	38,0	DA40 - DA90	1,75	0 - 210,0	17,5 - 140,0
E2,5-5	2508	1000	47,0	DA40 - DA90	2,20	0 - 262,5	22,0 - 175,0
E3,0-5	3008	1000	53,6	DA40 - DA90	2,65	0 - 315,0	26,5 - 210,0
E3,5-5	3508	1000	61,5	DA40 - DA90	3,05	0 - 220,5	30,5 - 245,0
E4,0-5	4008	1000	70,0	DA40 - DA90	3,50	0 - 420,0	35,0 - 280,0

AEROSTRIP Module bestehen aus 3 oder 5 Streifenbelüftern, die auf U-Profilen (Mat. 1.4571) vormontiert sind.
Die Luftzufuhr erfolgt über einen Luftverteiler; hier stehen je nach Luftmenge 5 unterschiedliche Größen (DA40, DA50, DA63, DA75 u. DA90) zur Auswahl.

AQUACONSULT Anlagenbau G.m.b.H.
Badener Straße 46, 2514 Traiskirchen, Austria | Tel. +43 (0)2252 41481 | Fax. +43 (0)2252 41480 | sales@aquaconsult.at | www.aquaconsult.at

AQUACONSULT Anlagenbau G.m.b.H. Zweigniederlassung Deutschland
Hauptstraße 16, 76857 Rinnthal, Deutschland | Tel. +49 (0) 6346 96594-0 | Fax. +49 (0)6346 96594-25 | office@aquaconsult.org | www.aquaconsult.org